T78-St-2 203-o	BING Vergaser **2/24/20** Zweischiebervergaser mit Stutzen	VICTORIA KR 25 HM Aero (bis März 1952)	letzte Änderung 22.08.2020
Preisliste **hier** anklicken		Lesen Sie vor einer Bestellung die Lieferbedingungen **hier** anklicken	

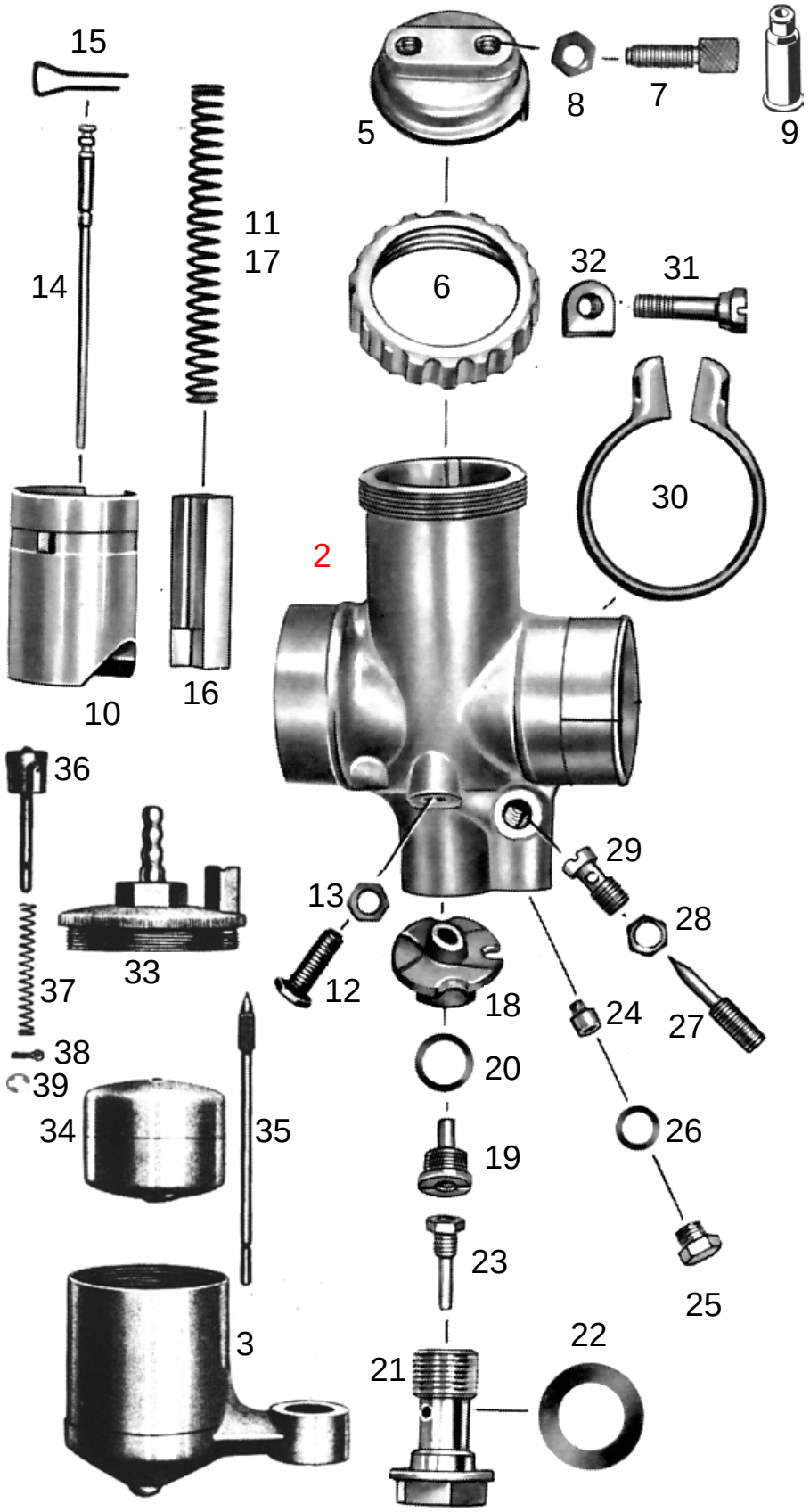

nml = nicht mehr lieferbar
a.A. = auf Anfrage
● = benötigte Menge

Alle Angaben nach Bing Unterlagen

	Best-Nr.	Bezeichnung
	nml	Vergaser kpl.
2	nml	Vergasergehäuse nackt
3	303400	Schwimmergehäuse nackt *mit Innengewinde M 46x1*
5	6546-0	Deckelplatte
6	6547-0	Verschraubung zu Deckelplatte
7	6542-0	Seilzugstellschraube ●*2 Stück*
8	6551-0	Kontermutter zu Stellschraube ●*2St.*
9	H1831	Gummitülle zu Stellschraube ●*2 Stück* *(Sonderzubehör, nicht serienmäßig)*
10	6548-0	Gasschieber
11	6533-0	Feder zu Gasschieber
12	6549-0	Anschlagschraube zu Gasschieber
13	6551-0	Kontermutter zu Anschlagschraube
14	6534-0	Düsennadel *2.Kerbe von oben*
15	6535-0	Klemmbügel zu Düsennadel
16	6532-0	Luftschieber
17	6533-0	Feder zu Luftschieber
18	6527-0	Mischkammereinsatz Nr.5
19	6526-0	Nadeldüse 2,68
20	6554-0	Dichtring zu Nadeldüse
21	9494-1	Düsenstock zu Hauptdüse
22	9494-2	Dichtring zu Düsenstock ●*2 Stück*
23	3873-5	Hauptdüse 101-105 (Serie)
weitere Hauptdüsen hier anklicken		
24	6538-1	Leerlaufdüse 031-55 (Serie)
weitere Leerlaufdüsen hier anklicken		
25	6552-0	Verschlussschraube zu Leerlaufdüse
26	6553-0	Dichtring zu Verschlussschraube
27	9492-1	Luftregulierschraube *2 Umdreh.raus*
28	6551-1	Kontermutter zu Luftregulierschr.
29	6539-0	Leerlaufluftdüse
30	9503-0	Klemmring zu Vergaser
31	9502-0	Klemmschraube
32	5051-0	Mutter zu Klemmschraube
33	6531-0	Schwimmergehäusedeckel nackt
33	6536-0	Schwimmergehäusedeckel kpl. mit Tupfer, Feder und Splint
34	6529-0	Schwimmer
35	6530-0	Schwimmernadel
36	6545-0	Tupfersatz mit Feder und Splint
37	6544-0	Feder zu Tupfer
38	6540-0	Splint zu Tupfer *(nach Bedarf)*
39	679923	Sprengring zu Tupfer *(nach Bedarf)*

ACHTUNG

Falls Sie über eine Suchmaschine auf diese Seite gekommen sind, können Sie sich nur ***diese Seite*** ansehen.
Um das ganze Lieferprogramm für **Motorräder** zu sehen, klicken Sie
hier auf meine Startseite klicken

Ernst Weißwange, Hamburger Str.73, 24568 Kaltenkirchen, Tel.04191-3326 www.weisswange-motorradteile.de