T77-St-2 T203-o	BING Vergaser **2/22/16** links Zweischiebervergaser mit Stutzen	NSU Lux 201 ZB *bis 02.1953*	letzte Änderung 13.10.2021
Preisliste hier anklicken		Lesen Sie vor einer Bestellung die Lieferbedingungen **hier anklicken**	

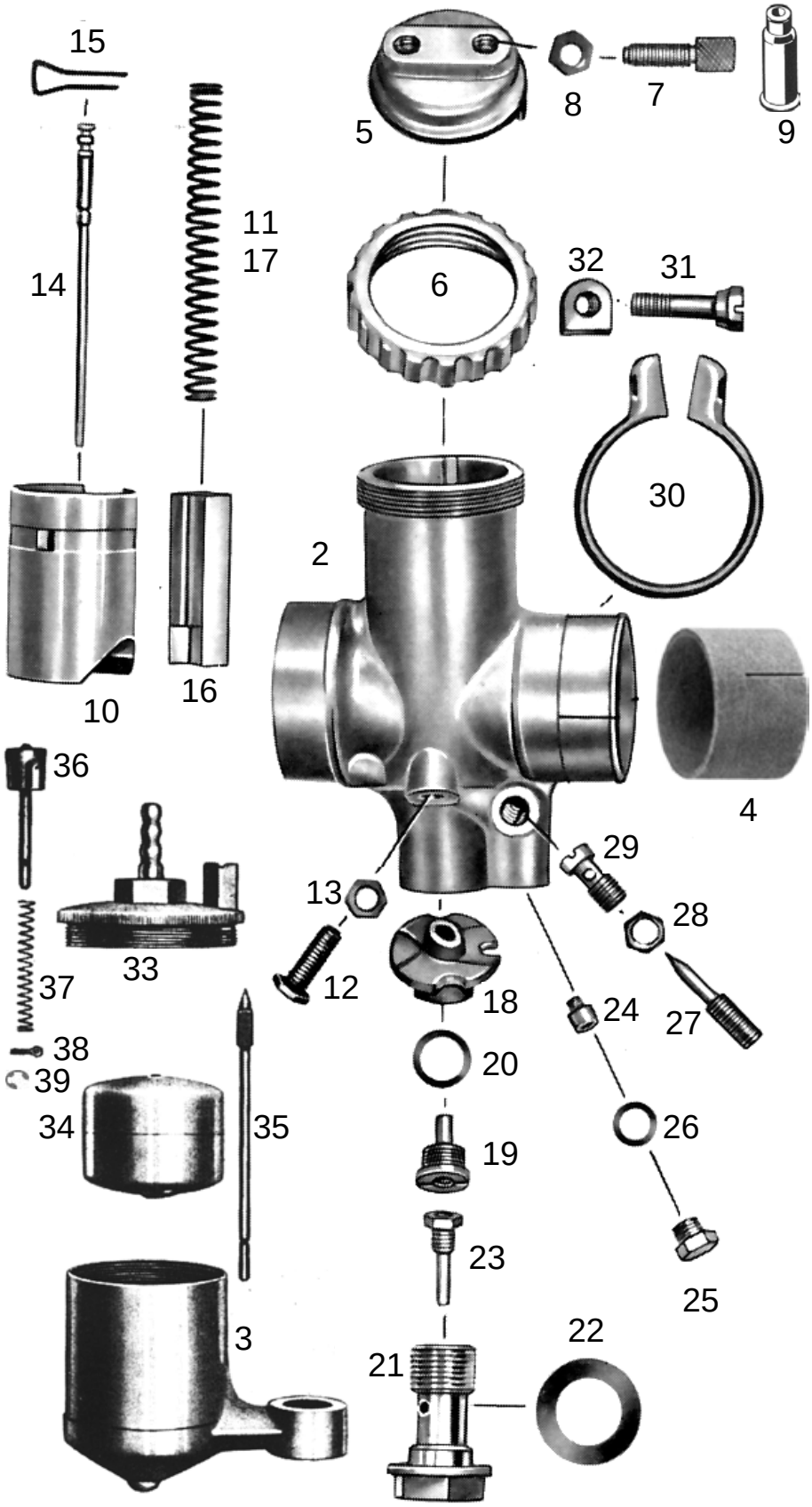

nml = nicht mehr lieferbar
a.A. = auf Anfrage
● = benötigte Menge

Alle Angaben nach Bing Unterlagen

	Best-Nr.	Bezeichnung
	a.A.	Vergaser kpl. 2/22/16
2	nml	Vergasergehäuse nackt
3	303400	Schwimmergehäuse nackt *mit Innengewinde M 46 x 1*
5	6546-1	Deckelplatte
6	6547-1	Verschraubung zu Deckelplatte
7	6542-0	Seilzugstellschraube *●2 Stück*
8	6551-0	Kontermutter zu Stellschraube *●2St.*
9	H1831	Gummitülle zu Stellschraube *●2St.* *(Sonderzubehör, nicht serienmäßig)*
10	3833-6	Gasschieber
11	6533-2	Feder zu Gasschieber
12	6549-0	Anschlagschraube zu Gasschieber
13	6551-0	Kontermutter zu Anschlagschraube
14	3836-5	Düsennadel *2.Kerbe von oben*
15	6535-0	Klemmbügel zu Düsennadel
16	6532-1	Luftschieber
17	6533-2	Feder zu Luftschieber
18	3831-2	Mischkammereinsatz Nr.3
19	6526-0	Nadeldüse 2,68
20	6554-0	Dichtring zu Nadeldüse
21	9494-1	Düsenstock zu Hauptdüse
22	9494-2	Dichtring zu Düsenstock *●2 Stück*
23	3873-1	Hauptdüse 101-85 (Serie)
	weitere Hauptdüsen hier anklicken	
24	6538-0	Leerlaufdüse 031-35 (Serie)
	weitere Leerlaufdüsen hier anklicken	
25	6552-0	Verschlussschraube zu Leerlaufdüse
26	6553-0	Dichtring zu Verschlussschraube
27	9492-1	Luftregulierschraube *1 ½ Umdreh.raus*
28	6551-1	Kontermutter zu Luftregulierschraube
29	6539-0	Leerlaufluftdüse
30	950302	Klemmring zu Vergaser
31	9502-0	Klemmschraube
32	5051-0	Mutter zu Klemmschraube
33	6531-0	Schwimmergehäusedeckel nackt
33	6536-0	Schwimmergehäusedeckel kpl. mit Tupfer, Feder und Splint
34	6529-0	Schwimmer
35	6530-0	Schwimmernadel
36	6545-0	Tupfersatz mit Feder und Splint
37	6544-0	Feder zu Tupfer
38	6540-0	Splint zu Tupfer *(nach Bedarf)*
39	679923	Sprengring zu Tupfer *(nach Bedarf)*

ACHTUNG

Falls Sie über eine Suchmaschine auf diese Seite gekommen sind, können Sie sich nur ***diese Seite*** ansehen.
Um das ganze Lieferprogramm für **Motorräder** zu sehen, klicken Sie
hier auf meine Startseite klicken

Ernst Weißwange, Hamburger Str.73, 24568 Kaltenkirchen, Tel.04191-3326 www.weisswange-motorradteile.de